令和7年度　第52回　宇都宮・河内地区中学1年生バスケットボール大会要項

1　期日　　令和7年12月6日(土)，7日(日)，13日(土)，14日(日)

2　会場

予選リーグ

雀宮体育館	6日，7日	A，B
清原体育館	7日	C，D，E(サブ)
横川中学校体育館	**6日**	**F**
国本中学校体育館	6日	G

決勝トーナメント

雀宮体育館	13日	A，B
旭中学校体育館	13日	H
雀宮体育館	14日	A，B

	会場	会場主任	審判主任
6日	雀宮体	栗原、酒井	令官
	横川中	増山	菅原
	国本中	佐藤篤	小嶋
7日	雀宮体	髙橋、小林	船山
	清原体	清水、沼尾	大房
13日	雀宮体		
	清原体		
	旭中	山中	
14日	雀宮体	山中　小嶋	中村

3　試合開始時刻

12月6日・7日

	市の施設	中学校会場
開館	9:00	8:15
1)	9:45	9:00
2)	10:45	10:00
3)	11:45	11:00
4)	12:45	12:00
5)	13:45	13:00
6)	14:45	14:00

6日，7日
1ゲーム**6分**クォーター制
ハーフ8分・クォーター間1分
ゲーム間10分
トータルで1時間目安
同点の場合は引き分け(延長なし)
同率の場合はルールブックに基づく

13日、14日

	雀宮体育館	旭中
開館	9:00	8:15
1)	9:45	9:00
2)	11:05	10:20
3)	12:25	11:40
4)	13:45	13:00
5)	15:05	14:30
6)	16:25	15:40

13日，14日
1ゲーム**8分**クォーター制
ハーフ:10分・クォーター間2分
ゲーム間10分
延長3分

男子

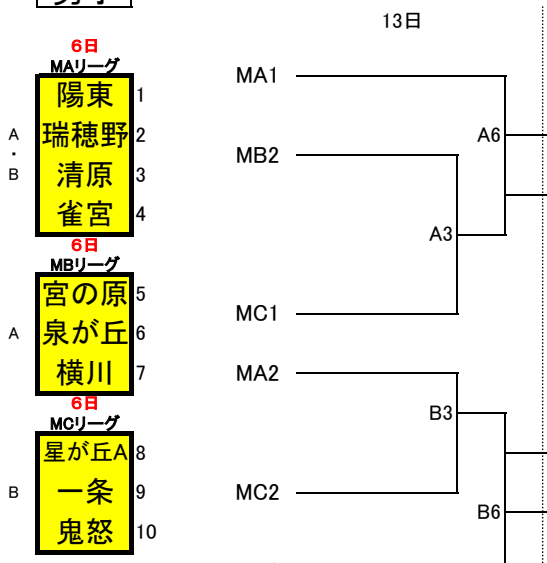
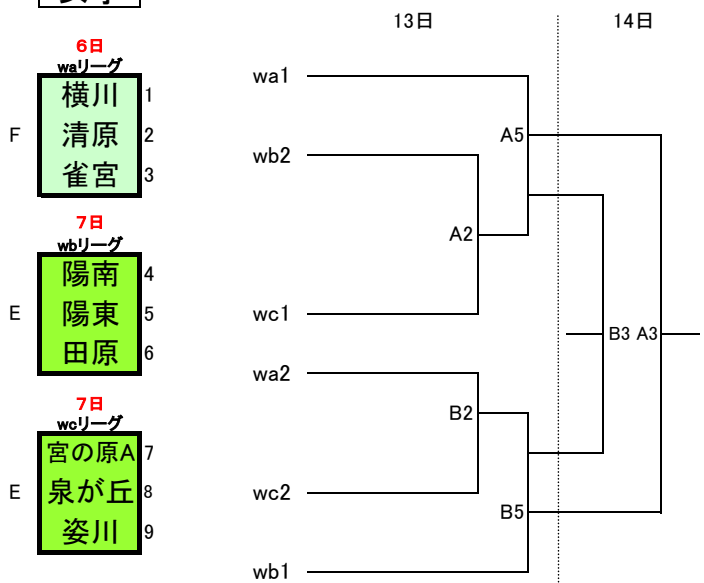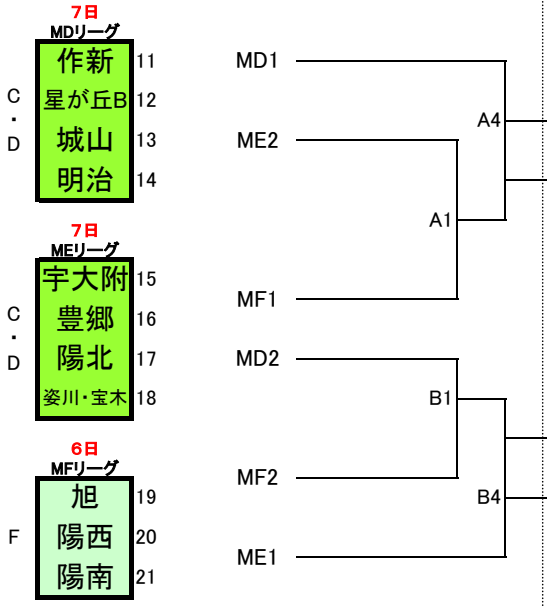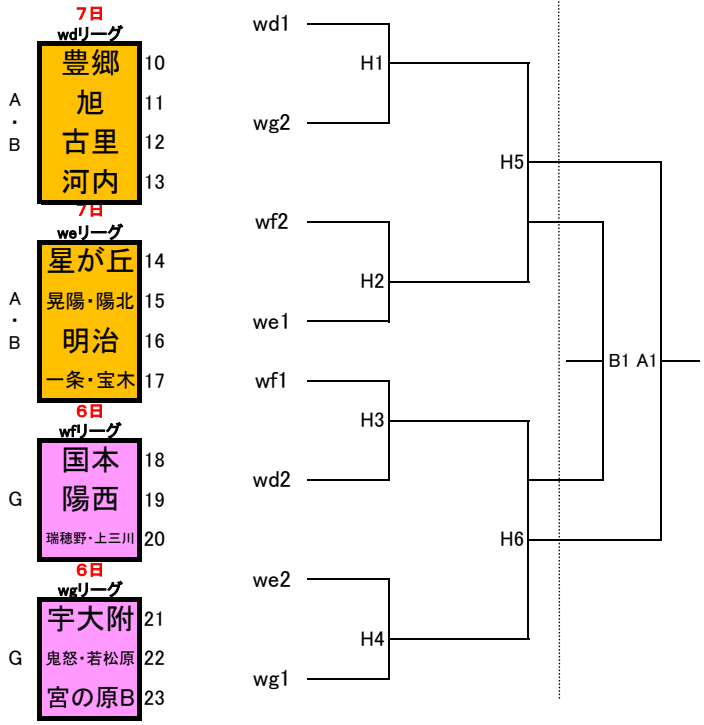
女子